Technische Informationen

Materialnummer	Materialkurztext	FFB	Maße (mm) A		
TSSD0010-...	Scherenstulp DF	230 - 1560	122	0	3

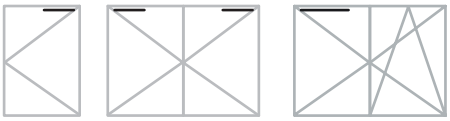

- zur Montage am losen Stab
- **Unbedingt beachten:**
  Vorgaben/Hinweise zum Produkt und zur Haftung (Richtlinie VHBH sowie vor- und mitgeltende Dokumente)
  Angaben der Profilhersteller bzw. Systeminhaber (Kunststoff, Leichtmetall) oder der DIN 68 121 – Holzprofile für Fenster und Fenstertüren

TSAD0010

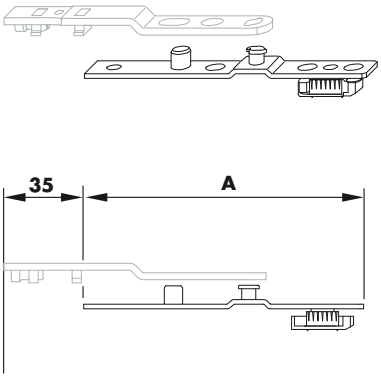

Verkaufsinformationen

Materialkurztext	Materialnummer	Oberfläche	Farbe	VKE
Scherenstulp DF	TSSD0010-10001_	Titan Silber	ohne	1 ST
	TSSD0010-10006_	Titan Silber	ohne	100 ST