Umlenkung BSO/A3

Technische Informationen

Materialnummer	Materialkurztext	FFH	FFB	Maße (mm)			
				A	B		
TEUL2300-...	Umlenkung BSO/A3 1RS	400 - 2360	340 - 1560	490	140	1	2

- zur Montage am geschweißten Flügel
- Hinweis:
  Beim Ablängen des Bauteils wird eine Schraube zusätzlich zu der angegebenen Anzahl benötigt, da hierbei ein weiteres Schraubloch entsteht.

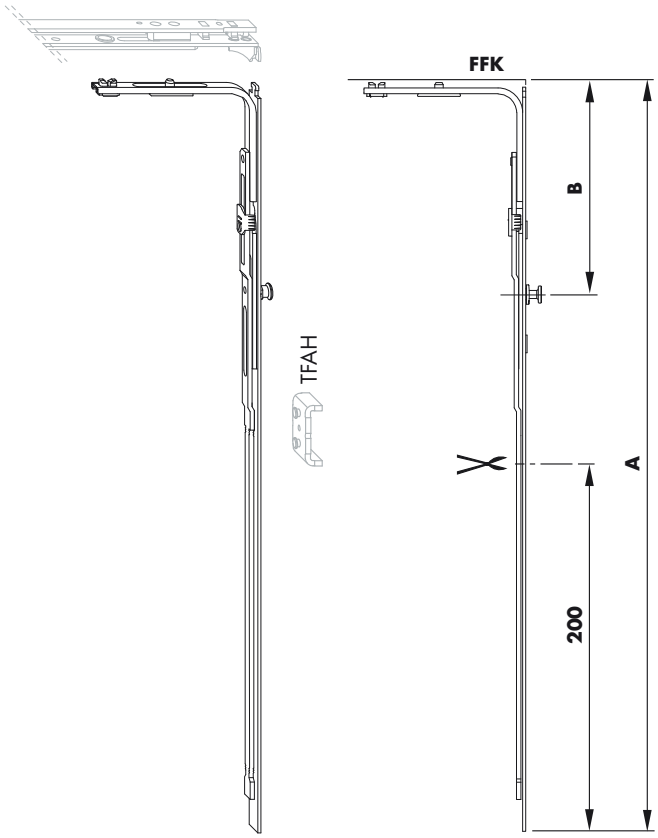

Verkaufsinformationen

Materialkurztext	Materialnummer	Oberfläche	Farbe	VKE
Umlenkung BSO/A3 1RS	TEUL2300-10001_	Titan Silber	ohne	1 ST
	TEUL2300-10004_	Titan Silber	ohne	25 ST