Scheren
Zweitschere / Falzschere

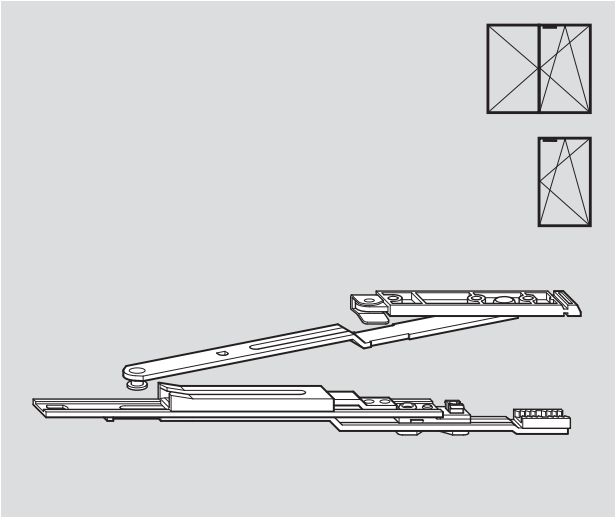

Bezeichnung	Länge/mm	Material-Nr.
Zweitschere	200	**255237**
Zweitschere Tilt First (o.Abb.)	200	**292022**

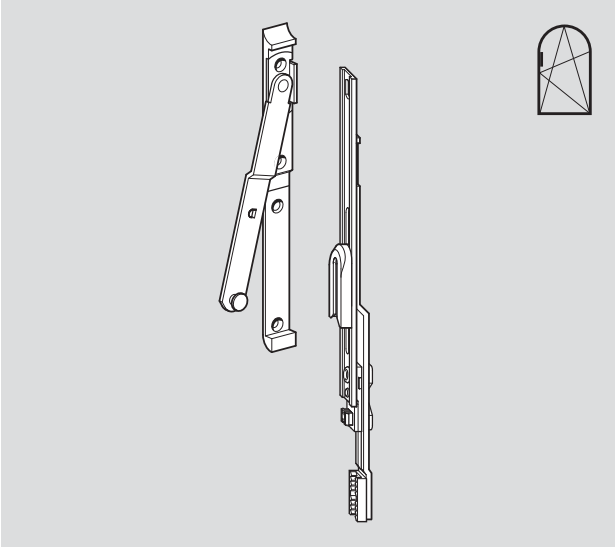

Rundbogen-Zweitschere	**245764**

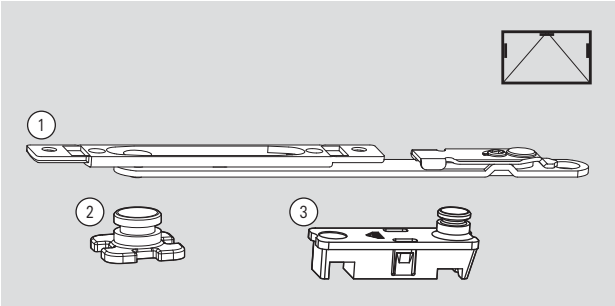

(1) **Falzschere Rahmenteil**	**451477**
(2) Falzschere Flügelteil für Stulpmontage*)	**451432**
(3) Falzschere Flügelteil für Beschlagnut	**451431**
***) dazu: Schraube für Montage auf Eckumlenkung**	**567995**

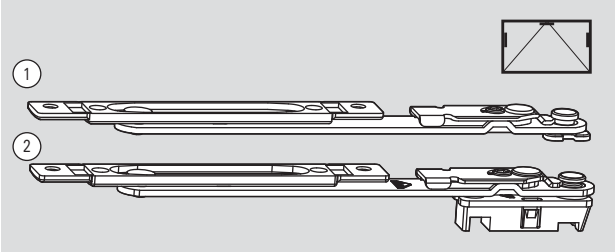

Falzscherensets	
(1) für Stulpmontage*)	**482823**
(2) für Beschlagnut	**494389**
***) dazu: Schraube für Montage auf Eckumlenkung**	**567995**