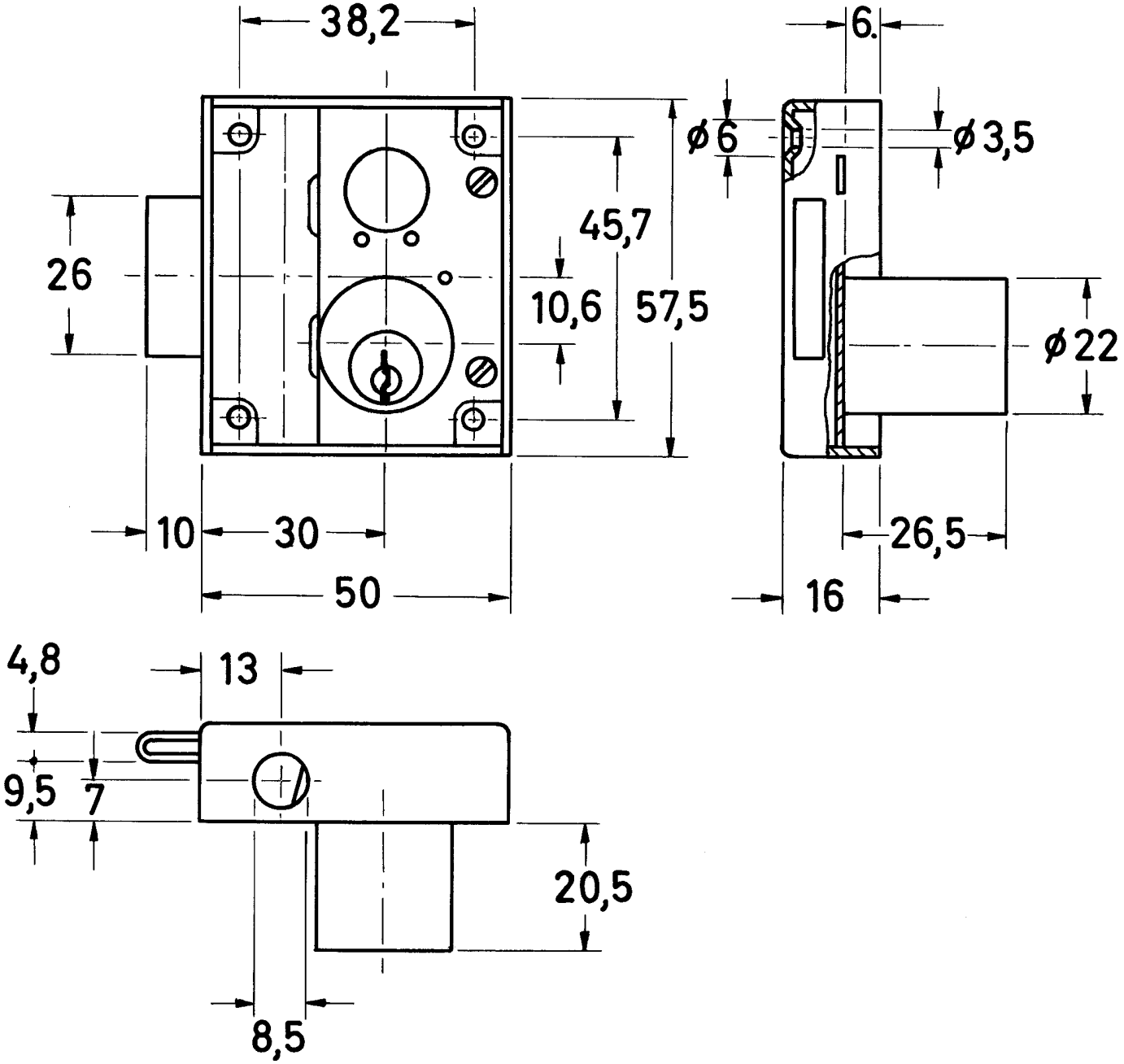
38,2
6.
ø6
ø3,5
45,7
26
10,6
57,5
ø22
10
30
26,5
50
16
4,8
13
9,5
7
20,5
8,5