1 Bodenträgerschiene Vari 10 x 5 mm mit 15 mm Teilung

- Standardlänge 3500 mm
- Stahl vermessingt oder vernickelt

Oberfläche	Bestell-Nr.	VE
vermessingt	**0 047 611**	50
vernickelt	**0 047 612**	50

2 Bodenträger Vari 10 mm

- Stahl vermessingt oder chromatiert

Oberfläche	Bestell-Nr.	VE
vermessingt	**0 013 126**	1/250
chromatiert	**0 013 127**	1/250

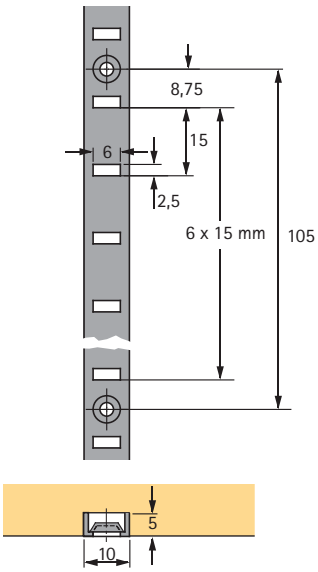

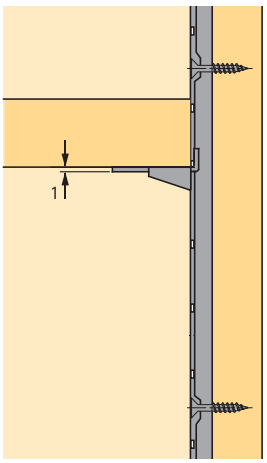
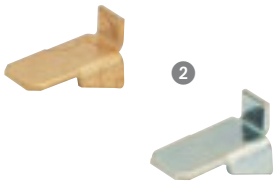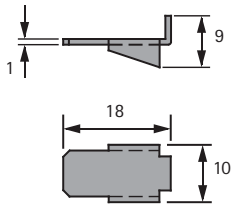
Befestigung mit
Spanplattenschrauben