Elektro- Türöffner 128E- - - - - - - - A71

effeff
ASSA ABLOY

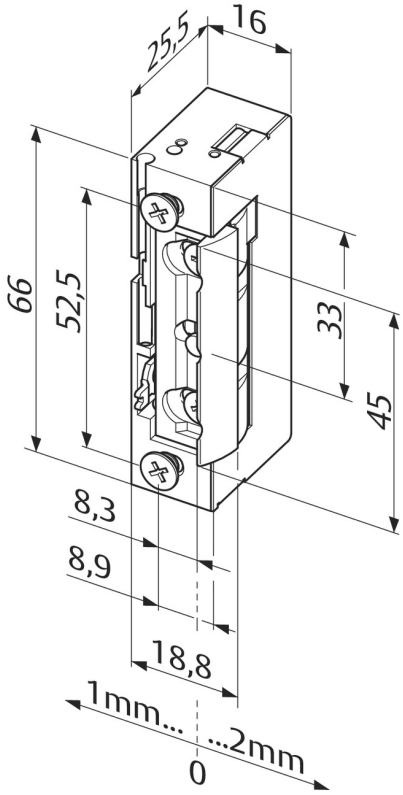

Produktbeschreibung

Modell mit mechanischer Entriegelung (Tagesentriegelung).

Vorteile auf einen Blick

- Radiusfalle, FaFix® 3 mm verstellbar
- Universalspannungen
- Kompatibel zu gängigen Einsteckschlössern
- Kompatibel zu gängigen Schließblechen
- Symmetrische Bauform. Daher DIN links/rechts, sowie waagerecht einsetzbar

Lieferumfang

- 1 Stück Elektro-Türöffner

Technische Daten

DIN-Richtung	Universal
Spannung	10-24 V AC/DC
Geräuschdämpfung	Ja
Verstellbare Falle (FF, FaFix®)	Ja
Mechanische Entriegelung	Ja
Arbeitsstrom	Ja
Arretierung	Ja
Dauerstromfest	11-13 V_DC
Nennwiderstand	43 Ohm
Stromaufnahme 12 V AC	250 mA
Stromaufnahme 12 V DC	280 mA
Stromaufnahme 24 V AC	500 mA
Stromaufnahme 24 V DC	560 mA
Festigkeit gegen Aufbruch	3750 N
Höhe	66 mm
Breite	16 mm
Tiefe	26 mm
FaFix® Verstellbereich	3 mm
Falleneingrifftiefe	5,5 mm
Betriebstemperaturbereich	-15 °C bis +40 °C
Max. Fallenvorlast AC	200 N
Einbaulage	senkrecht und waagerecht
Lastzyklen werksinterne Prüfung	250000
Max. Fallenvorlast DC (stabilisiert)	50 N
Für Feuerschutztüren geeignet	Nein
Max. Fallenvorlast DC (stabilisiert) 24 V	200 N

Artikelnummer	128E--------A71
EAN-Nummer	4042203340787

ASSA ABLOY Sicherheitstechnik GmbH
Bildstockstraße 20 72458 Albstadt albstadt@assaabloy.com
Tel. + 497431 123-0 Fax + 497431 123-240 www.assaabloy.de