Montage / Installation

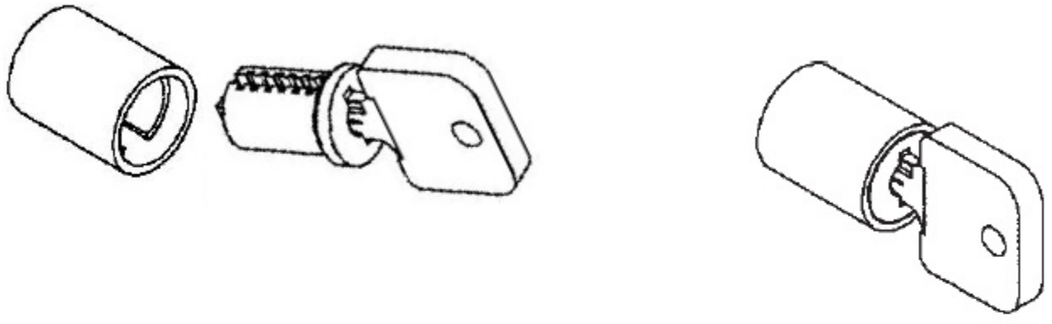

1.
Der Zylinderkern wird mit dem Originalschlüssel leicht schräg direkt in das Schlossgehäuse eingesetzt.
With original key the cylinder core can be easily inserted directly into the lock housing.

Hauptschlüssel, Generalhauptschlüssel und Demontageschlüssel
For master key, grand master key and removal key

Entnahme / Removal

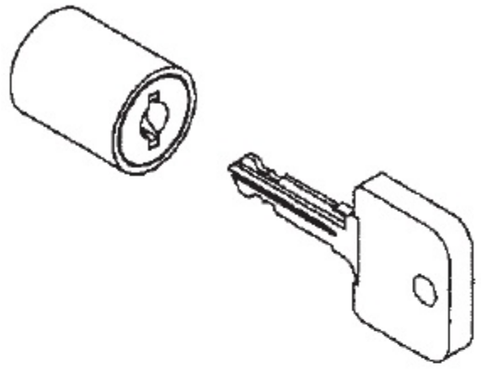

1.
Führen Sie den Demontageschlüssel in den Zylinderkern ein.
Insert the removal key into the cylinder.

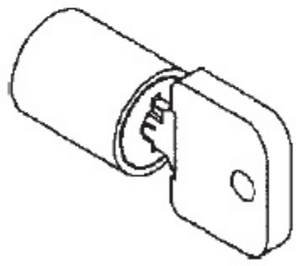

2.
Dieser löst den Zylinderkern vom Gehäuse.
This releases the cylinder core from the housing.

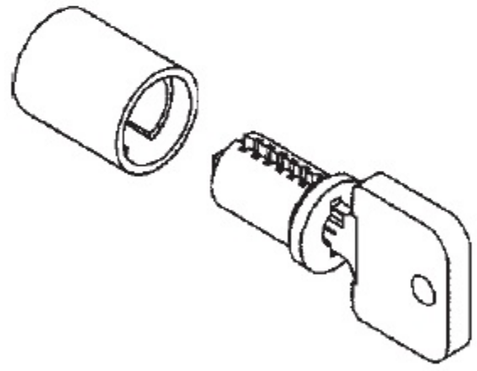

3.
Ziehen Sie den Zylinderkern mit dem Demontage-schlüssel aus dem Gehäuse.
Remove the cylinder core with the removal key from the housing.